佐世保工業高等専門学校運営組織図

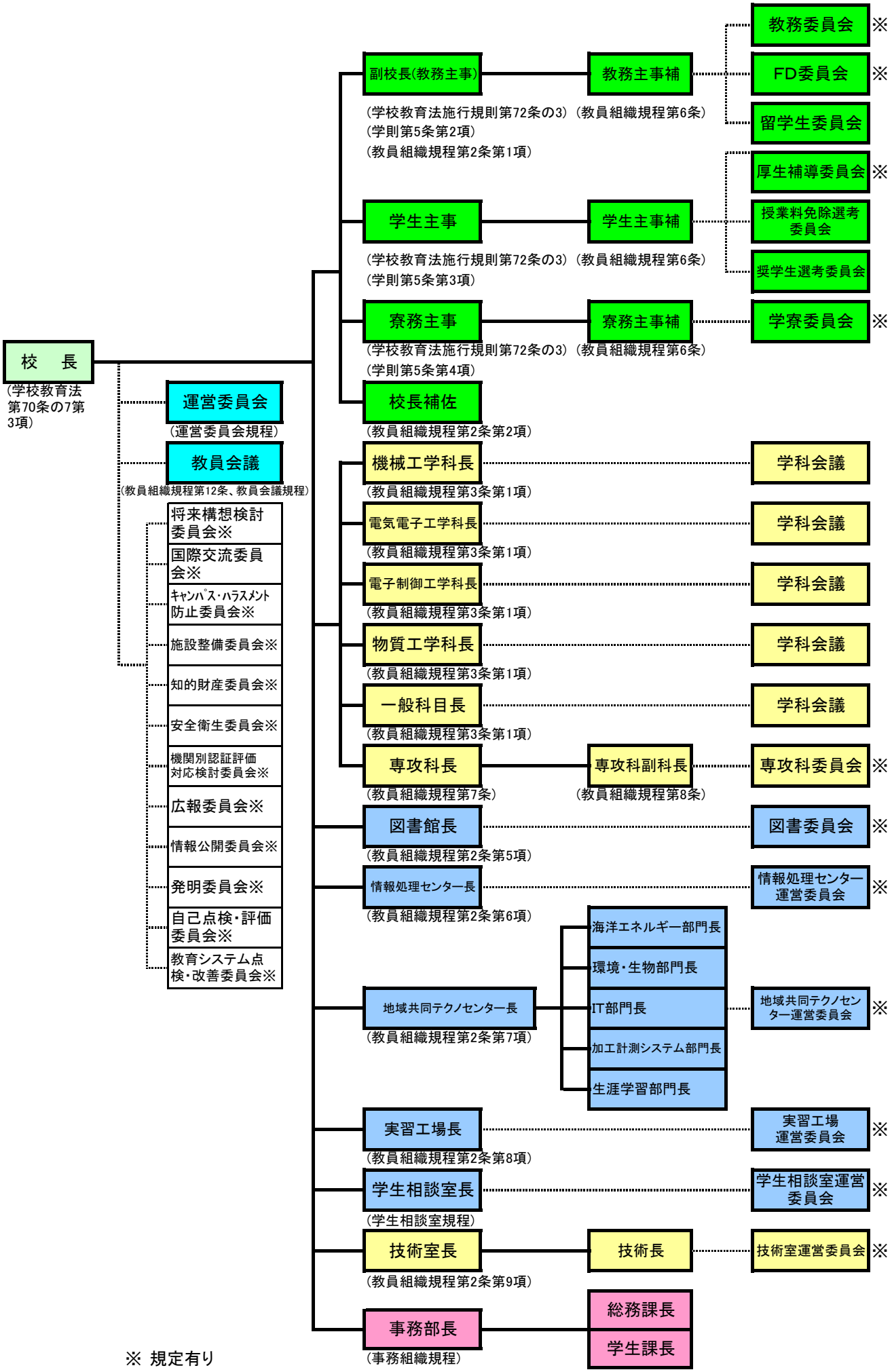

※ 規定有り