佐世保工業高等専門学校運営組織図

R5.9.1現在

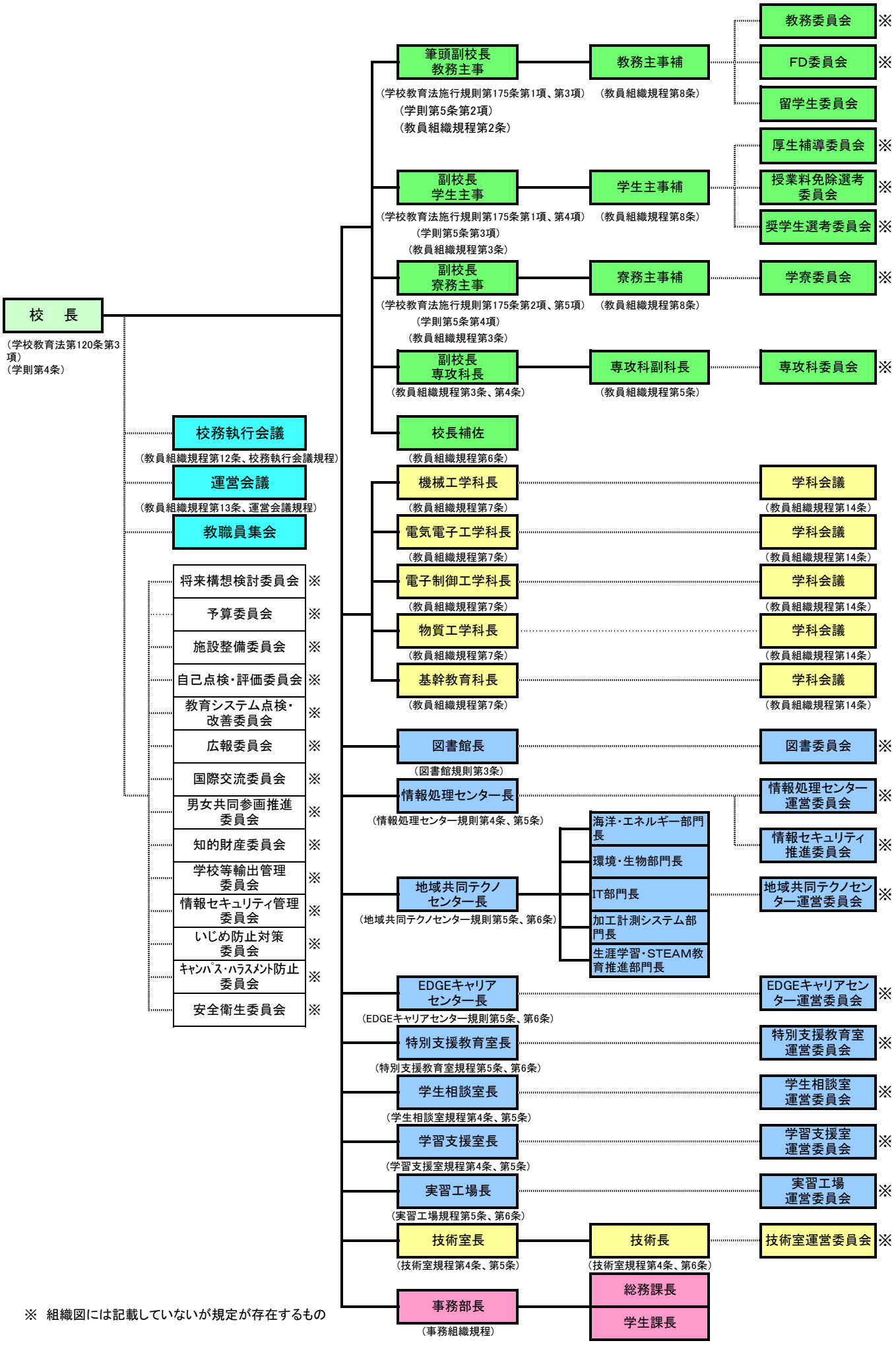

※　組織図には記載していないが規定が存在するもの